Installing Instruction

NO.	PART	QTY
A	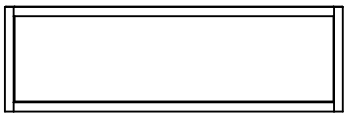	2
B	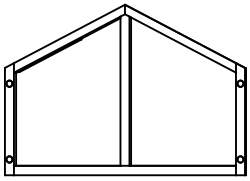	2
C	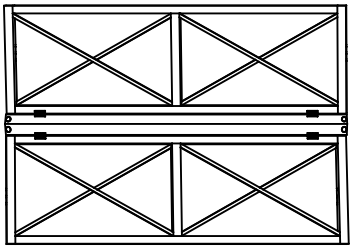	1
D	M3.5*40	12
E	M3*12	16
	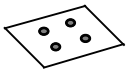	4

STEP1.

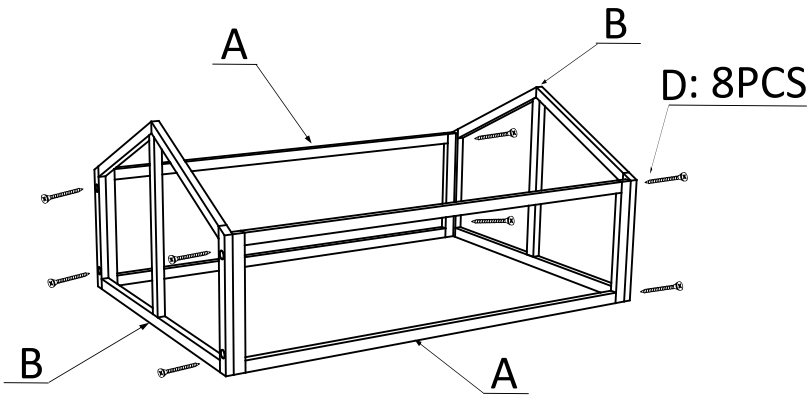

STEP2.

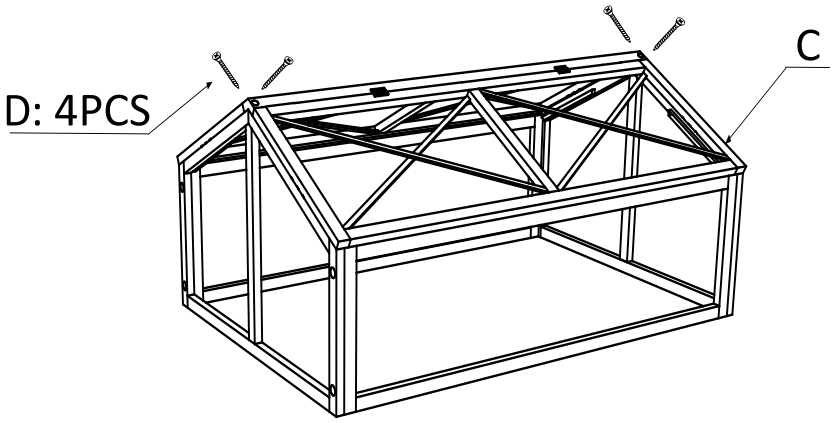

STEP3.

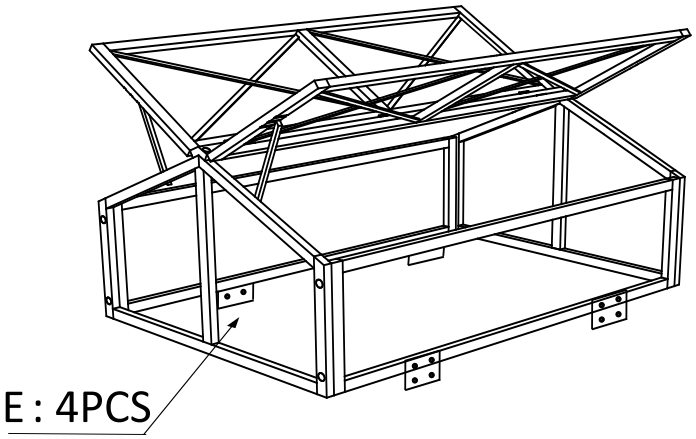

Care Instructions

Wood is affected by weather and seasons, which naturally causes variations in color and shape. Follow the care instructions below to maintain the material in the best possible way.

Cleaning

- Clean the glass and wooden profiles with a small amount of mild soapy water at least once per season.
- Do not use a pressure washer or strong cleaning agents, as they may damage the surfaces.

Surface treatment

- Check the wooden surfaces regularly and treat them with clear varnish when necessary.
- To avoid sealing moisture into the wood it is important that the surface is completely dry before applying a new coat of clear varnish. Clean the surface let it dry thoroughly and then apply a thin and even coat.
- Parts more exposed to weather and moisture, such as bases, edges, and weather-facing sides, may need more frequent maintenance depending on location and climate.
- Without maintenance, the wood may change more quickly in color and texture.

Inspection and maintenance

- Visually inspect the greenhouse each season.
- Tighten screws and fittings and lubricate moving parts when needed.

Wintertime

- Brush snow off the roof to reduce the load.
- Clean the glass and remove plant remains before winter.
- Make sure water can drain away from the greenhouse.
- To keep the greenhouse in the best possible condition, we recommend protecting it during the winter months. For example, it can be covered with a tarpaulin, an outdoor furniture cover or similar. Alternatively, the greenhouse can be stored in a dry place when not in use, just as many people do with their outdoor furniture. With proper protection, the greenhouse will stay looking good for longer.

Skötselråd

Trä påverkas av väder och årstider, vilket ger naturliga skiftningar i färg och form. Följ de efterföljande skötselråden för att ta hand om materialet på bästa sätt.

Rengöring

- Rengör glas och träprofiler med en mindre mängd milt såpvatten minst en gång per säsong.
- Använd inte högtryckstvätt eller starka rengöringsmedel, de kan skada ytorna.

Ytbehandling

- Kontrollera träytorna regelbundet och behandla dem vid behov med klarlack.
- För att undvika att fukt förseglas i träet är det viktigt att ytan är helt torr innan ett nytt lager klarlack appliceras. Rengör ytan, låt den torka ordentligt och applicera därefter ett tunt och jämnt lager.
- Delar som utsätts mer för väder och fukt, så som socklar, kanter och vädersidor kan behöva ses över oftare beroende på placering och klimat.
- Vid uteblivet underhåll kan träet snabbare förändras i färg och struktur.

Kontroll och underhåll

- Gör en visuell kontroll av växthuset varje säsong.
- Dra åt skruvar och beslag samt smörj rörliga delar vid behov.

Vintertid

- Borsta bort snö från taket för att minska belastningen.
- Rengör glas och ta bort växtrester inför vintern.
- Kontrollera att vatten kan rinna bort från växthuset.
- För att bevara växthuset på bästa sätt rekommenderar vi att det skyddas under vinterhalvåret. Det kan till exempel täckas med presenning, överdrag för utemöbler eller liknande. Alternativt kan växthuset förvaras torrt när det inte används, på samma sätt som många gör med sina utemöbler. Med rätt skydd håller sig växthuset fint längre.

Vedlikeholdsråd

Tre påvirkes av vær og årstider, noe som gir naturlige variasjoner i farge og form. Følg vedlikeholdsrådene nedenfor for å ta best mulig vare på materialet.

Rengjøring

- Rengjør glass og treprofiler med en liten mengde mildt såpevann minst én gang per sesong.
- Ikke bruk høytrykksspyler eller sterke rengjøringsmidler, da dette kan skade overflatene.

Overflatebehandling

- Kontroller treoverflatene regelmessig og behandle dem ved behov med klarlakk.
- For å unngå å forsegle fukt i treverket er det viktig at overflaten er helt tørr før du påfører et nytt strøk med klar lakk. Rengjør overflaten la den tørke grundig og påfør deretter et tynt og jevnt strøk.
- Deler som er mer utsatt for vær og fukt, som sokler, kanter og værutsatte sider, kan trenge hyppigere vedlikehold avhengig av plassering og klima.
- Uten vedlikehold kan treverket endre farge og struktur raskere.

Kontroll og vedlikehold

- Gjør en visuell kontroll av drivhuset hver sesong.
- Stram skruer og beslag, og smør bevegelige deler ved behov.

Vinterstid

- Børst bort snø fra taket for å redusere belastningen.
- Rengjør glasset og fjern planterester før vinteren.
- Kontroller at vann kan renne bort fra drivhuset.
- For å bevare drivhuset best mulig anbefaler vi at det beskyttes i vinterhalvåret. Det kan for eksempel dekkes til med presenning, trekk til utemøbler eller lignende. Alternativt kan drivhuset oppbevares tørt når det ikke er i bruk, på samme måte som mange gjør med utemøbler. Med riktig beskyttelse vil drivhuset holde seg pent lenge.