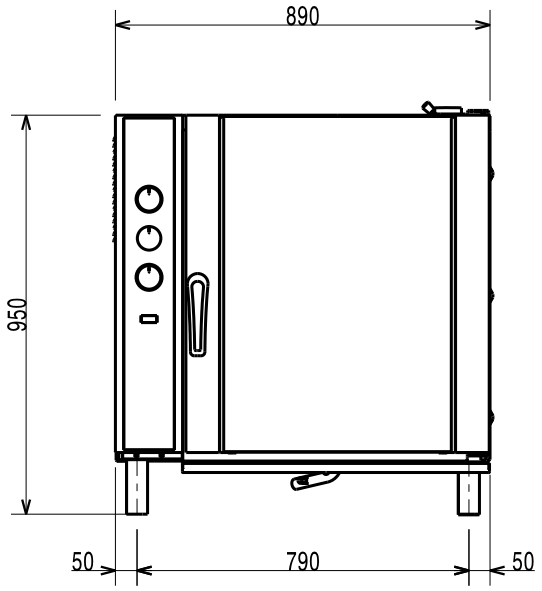
890
950
50
790
50

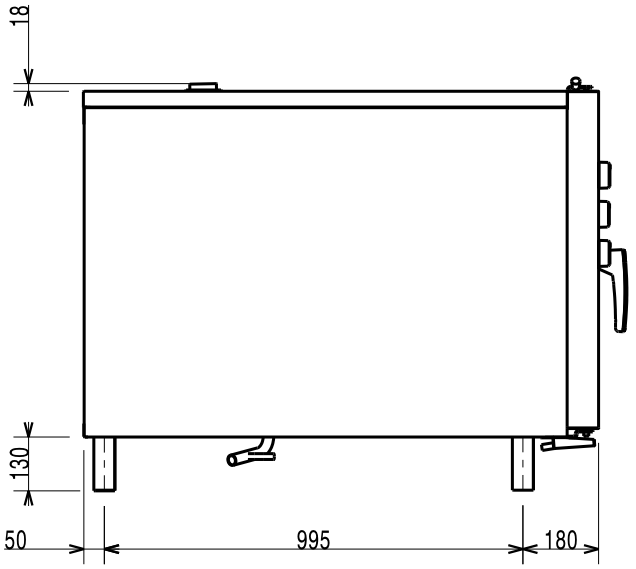
18
130
50
995
180

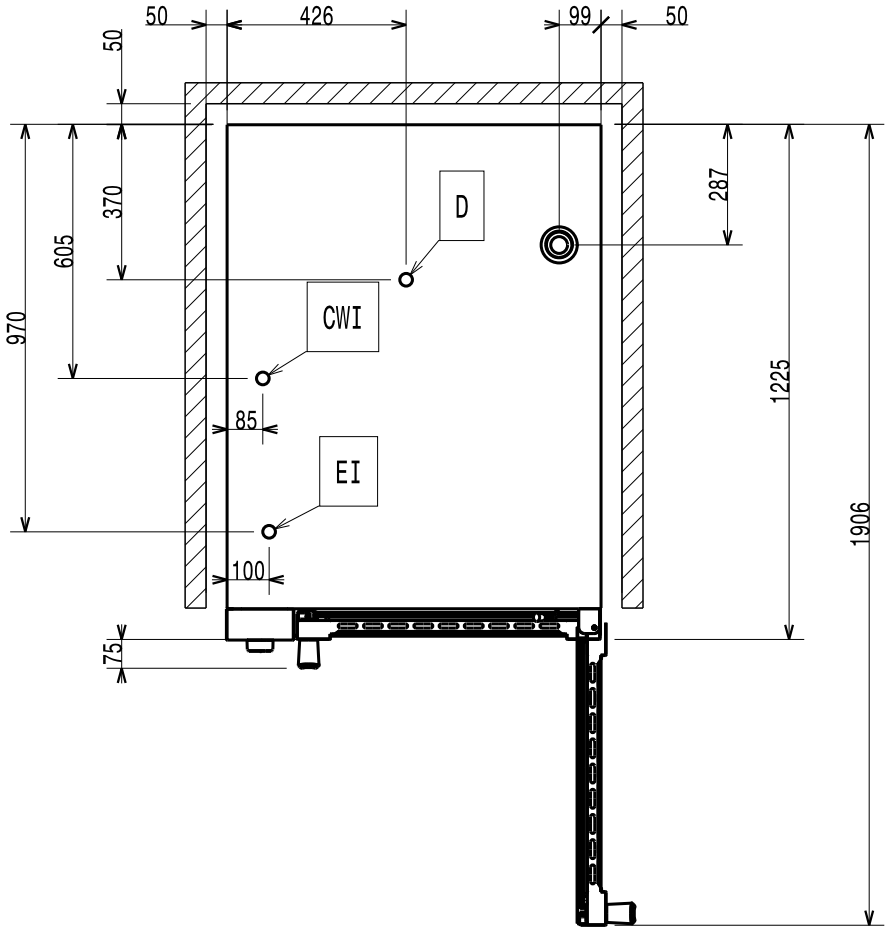
50
426
99
50
50
370
605
970
287
1225
1906
D
CWI
85
EI
100
75

597406000