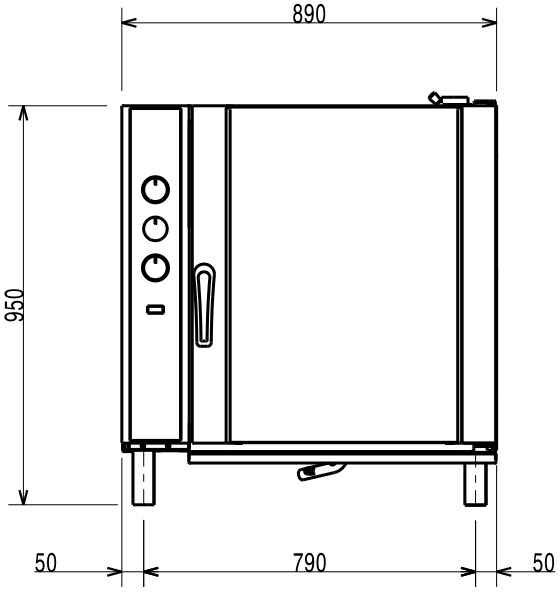
890
950
50
790
50

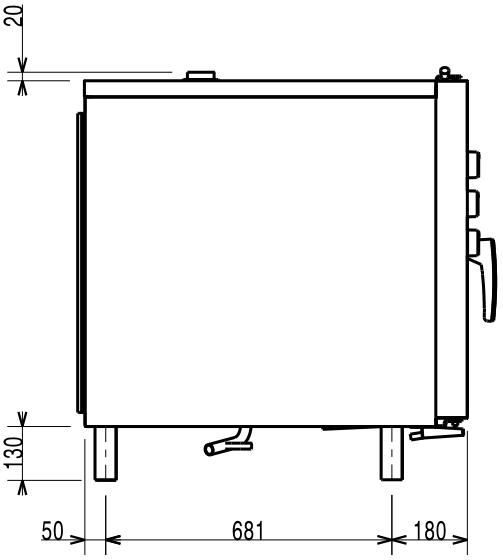
20
130
50
681
180

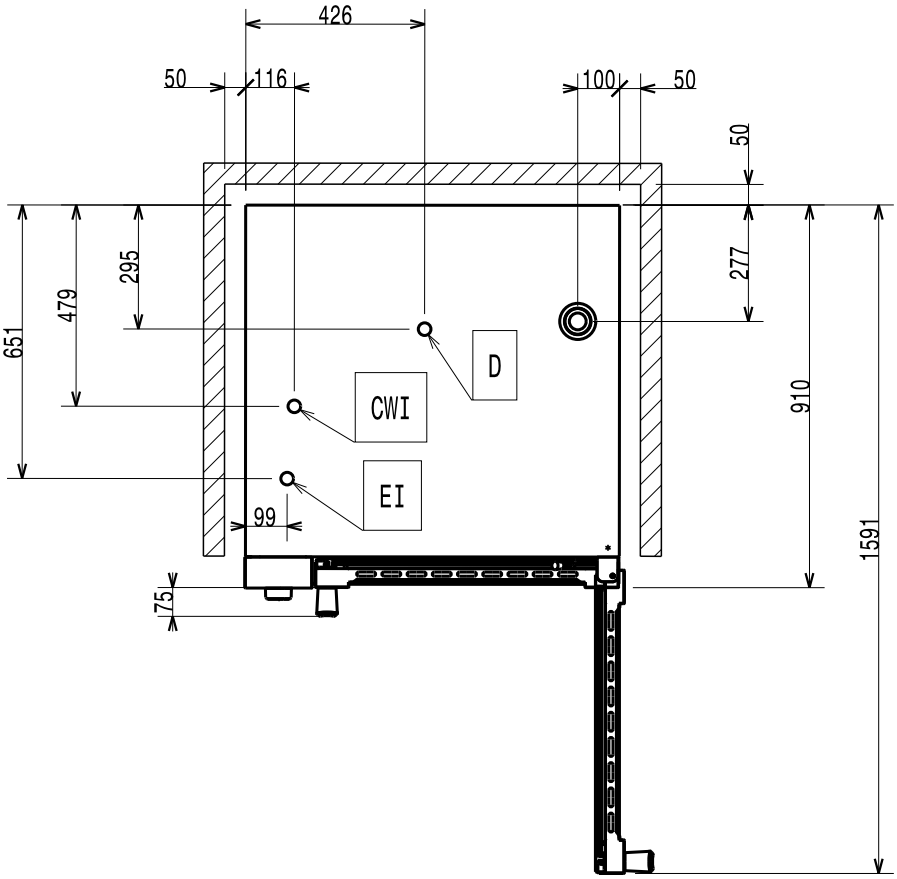
426
50
116
100
50
50
295
479
651
277
910
1591
D
CWI
EI
99
75

597405Z00