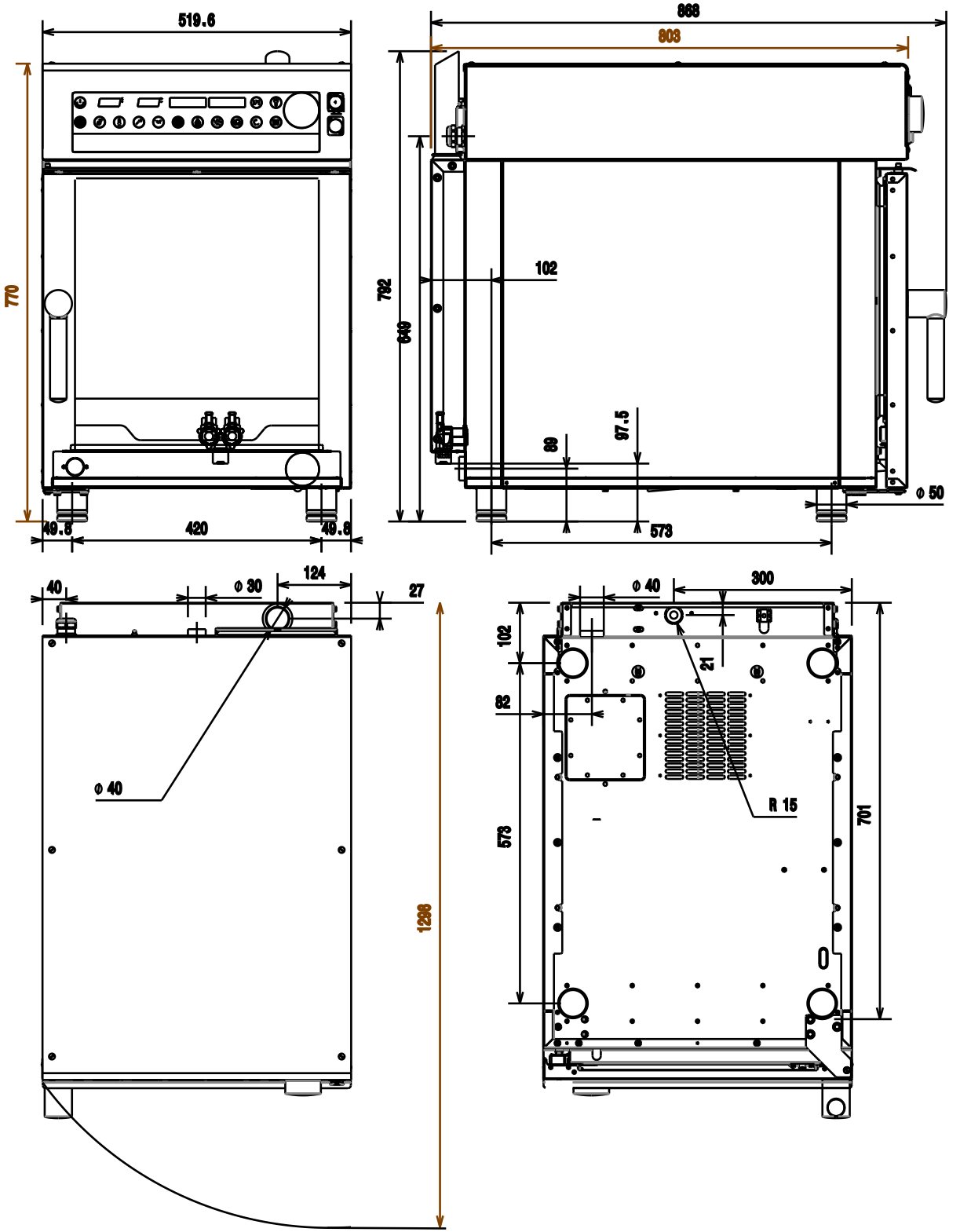
519.6
770
49.8
420
49.8
868
803
792
649
102
89
97.5
573
Φ 50
40
Φ 30
124
27
Φ 40
1298
Φ 40
300
102
82
21
R 15
573
701

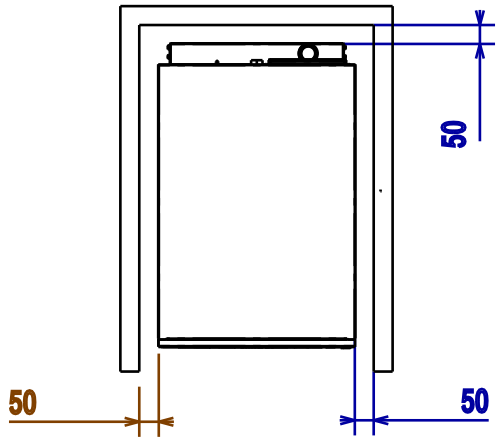
50
50
50

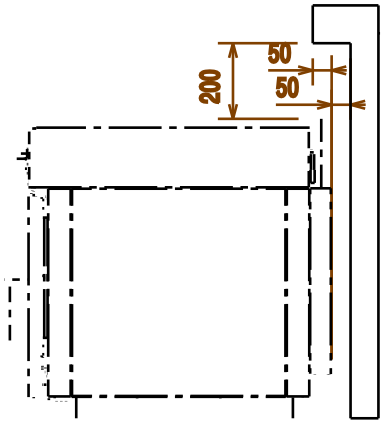
200
50
50