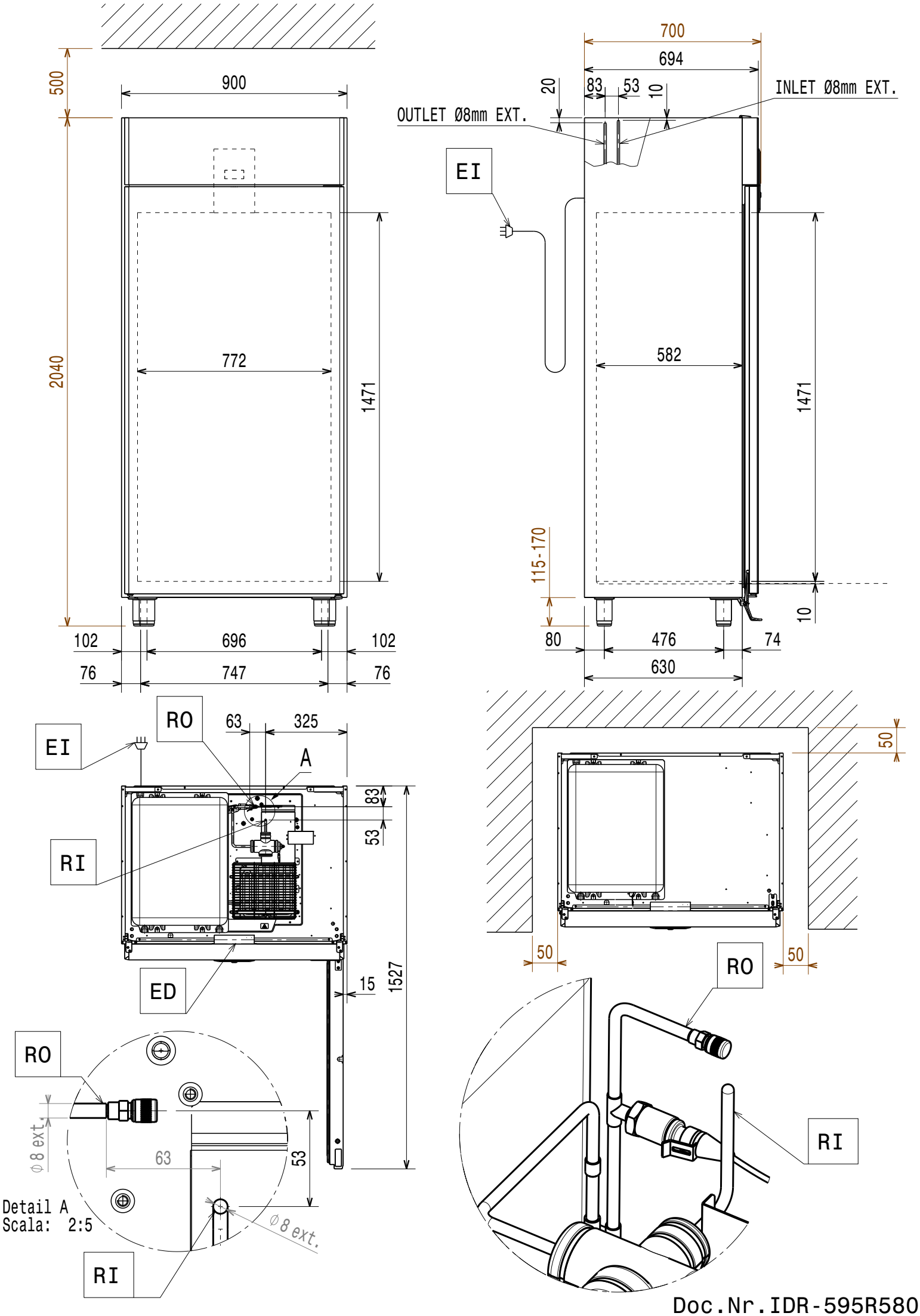

Doc.Nr.IDR-595R580