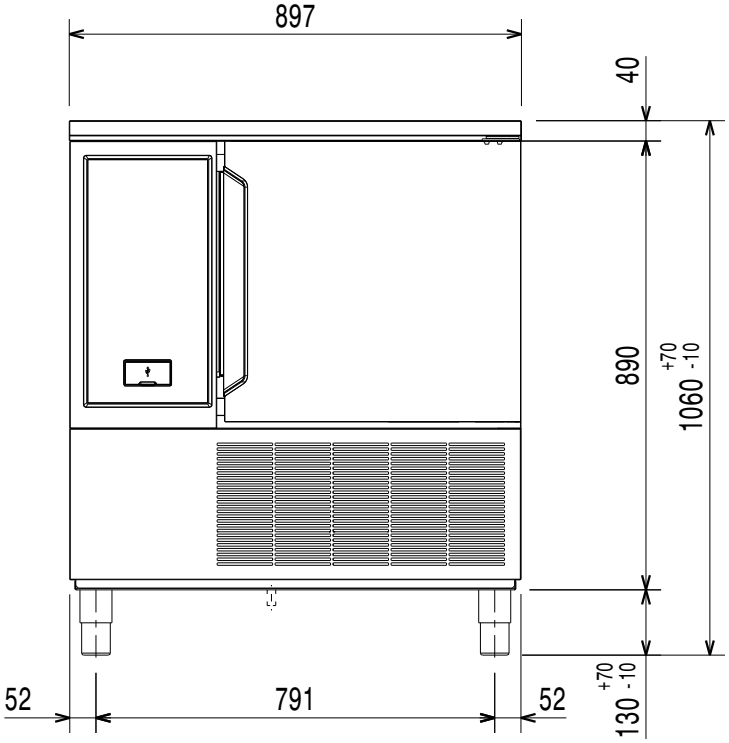

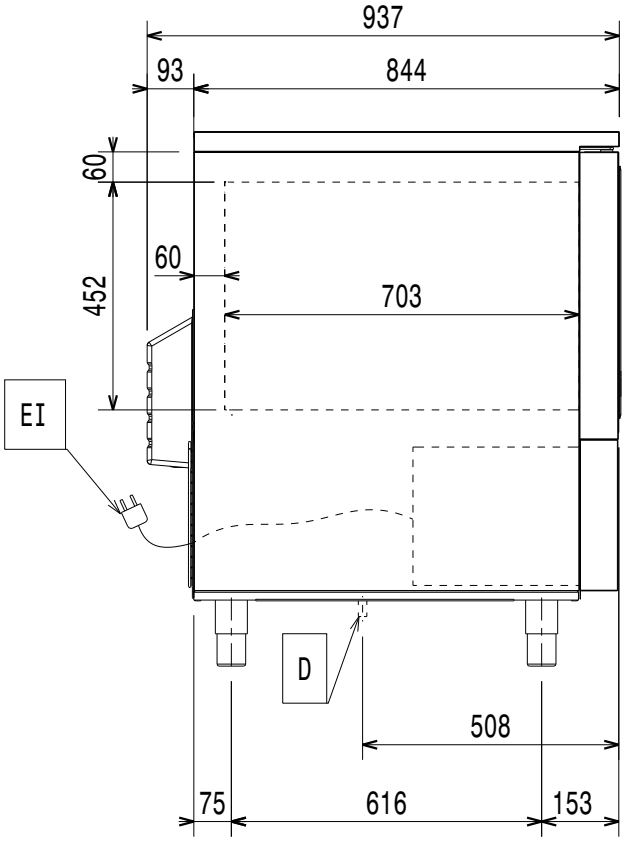

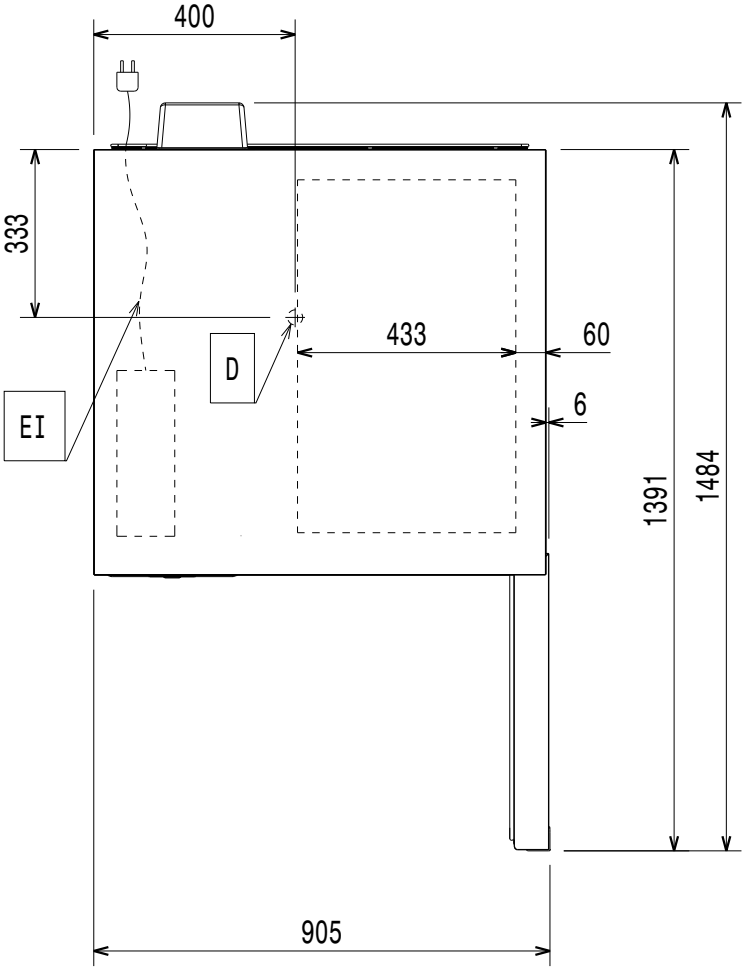

Doc.Nr. IDR 595R436