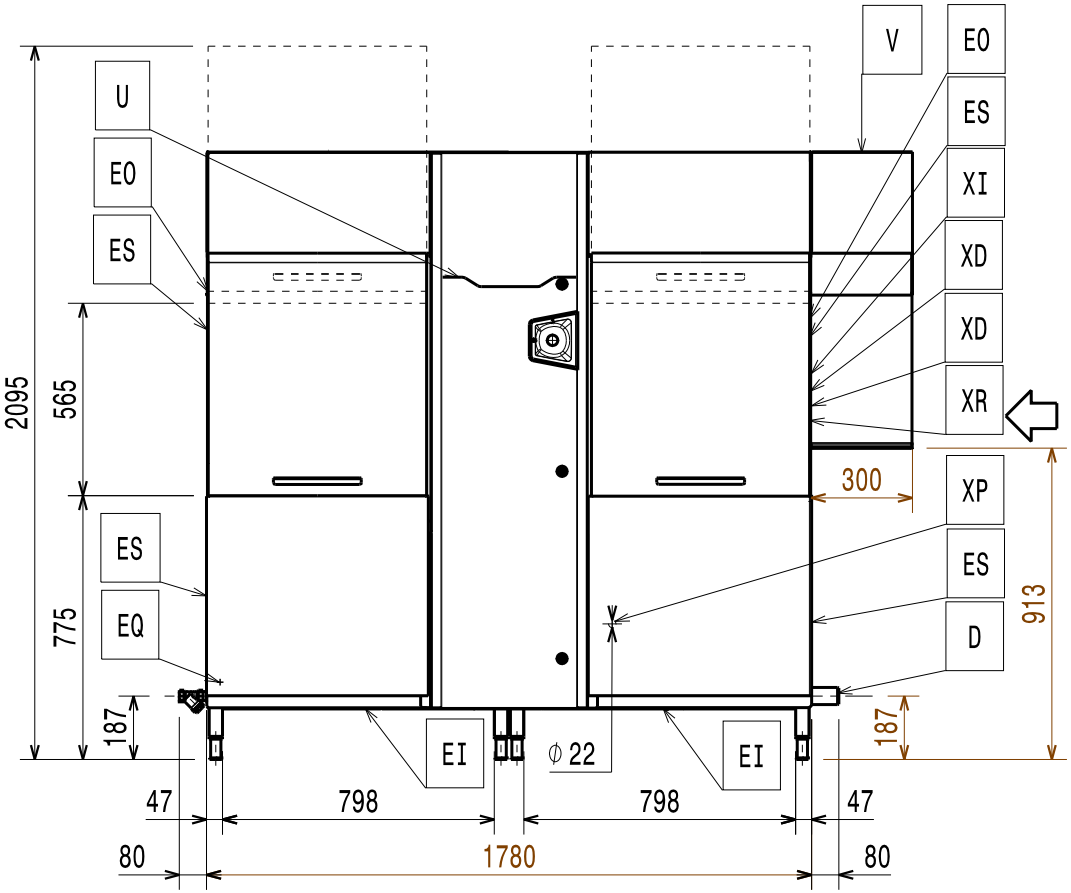
U
EO
ES
V
EO
ES
XI
XD
XD
XR
XP
ES
D
ES
EQ
EI
EI
ϕ22
2095
565
775
187
187
913
300
47
798
798
47
80
1780
80

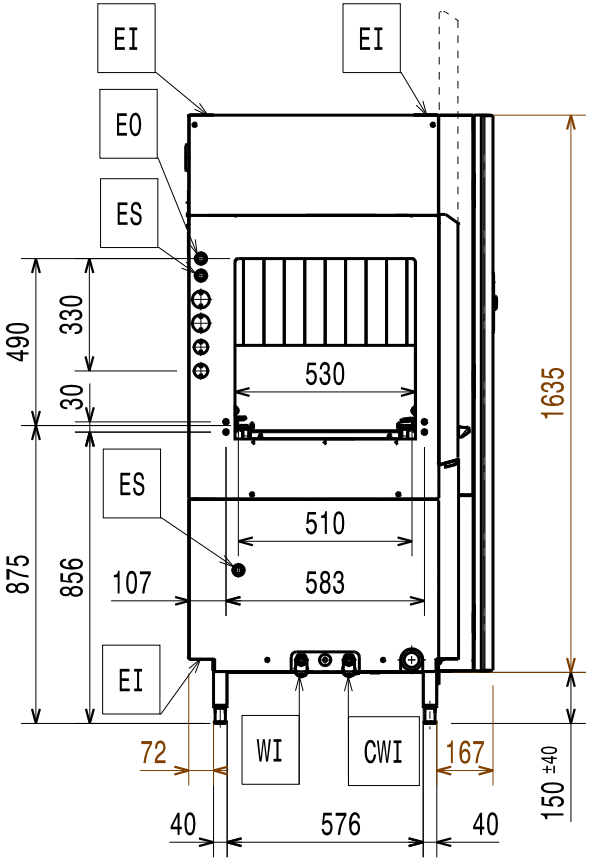
EI
EI
EO
ES
ES
EI
WI
CWI
490
330
30
875
856
530
510
583
107
1635
72
167
150 ±40
40
576
40

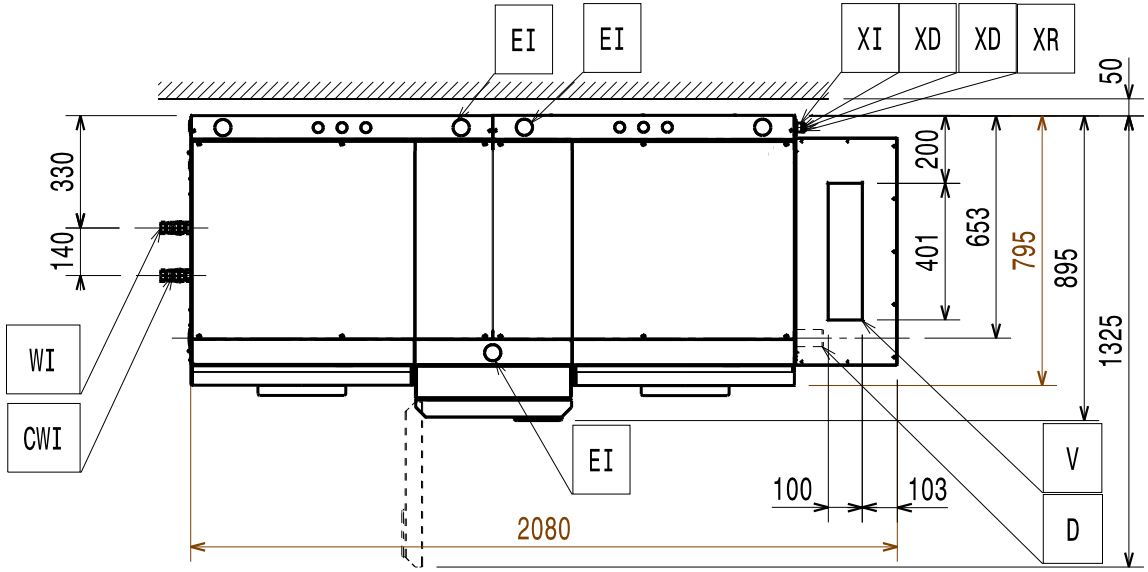
EI
EI
XI
XD
XD
XR
50
330
140
200
401
653
795
895
1325
WI
CWI
EI
V
D
100
103
2080

59566LN00